Av. Europa, nº 12
17800 OLOT
(Girona) SPAIN

Tel. (+ 34) 972 265 100
Fax (+ 34) 972 266 366

xucla@xucla.es
www.xucla.es

ISO 9001
BUREAU VERITAS
Certification

Código	Descripcion
R8T	PORTASACOS INOX 2 RUEDAS CON TAPA

Descripcion técnica

Dimensiones: 535 x 425 x 810 mm. de alto
Boca de 300 x 200 mm.
Base chapa de 1'5 mm. de 370 x 300 mm.
Acabado por proyección de micro esferas de cerámica.
Construcción en acero inoxidable AISI 304
Dos ruedas de nylòn Ø100 mm.
Tapa accionada por pedal frontal.

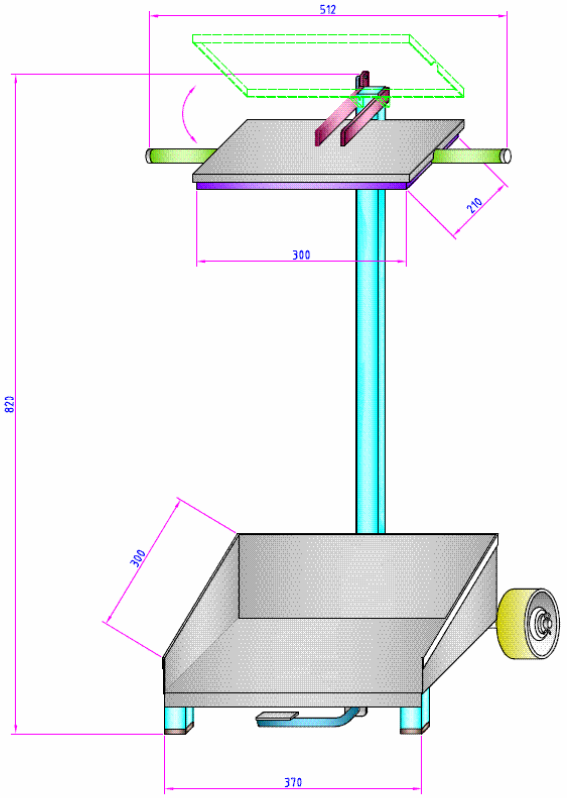

	TOL. LLIURES DE MAG. LINEALS (mm)	TOL. LLIURES DE GRAUS I MINUTS (gr.,min.)
tall i plegat	± 1	±0,5°

	Data	Signat
Dibuixat		
Revisat		
E: 1/5	Mat: AISI-304	

xuclà MECÀNIQUES FLUVIÀ

SOPORTE PARA BOLSAS CON TAPA A PEDAL	MODEL	R8T
	VERSIÓ	
	Nº:	00